Ambachtstraat 3, 4231 DP Meerkerk
Tel.: +31 183 74 52 10
Email: info@engel-trucks.com

Mercedes-Benz L 6x2 WITH 15,5 M3 MULLER F155EGH VACUUM TANK (EPS WITH CLUTCH / RETARDER / ADR-VLG / P.T.O. / AIRCONDITIONING /

INFORMACIÓN GENERAL

ID	SN 59852245
Año de construcción	2003
Kilometraje	659.000 km
Construcción	Camión aspirador
Clase emisión	3

INFORMACIÓN TÉCNICA

Primera fecha de registro	16-05-2003
Combustible	Diesel
Transmisión	Semiautomático
Número de identificación del vehículo	WDB9502031K812245
Configuración del eje	6x2
Peso vacío	16.540 kg
Peso de carge	9.460 kg
Maximo peso	26.000 kg
Cantidad de cilindros	6
Energía en kw	315
Potencia en caballos de fuerza	428
Distancia entre ejes	419

Mercedes-Benz Actros 2543 L 6x2 WITH 15,5 M3 MULLER F...

Referentienummer: SN 59852245

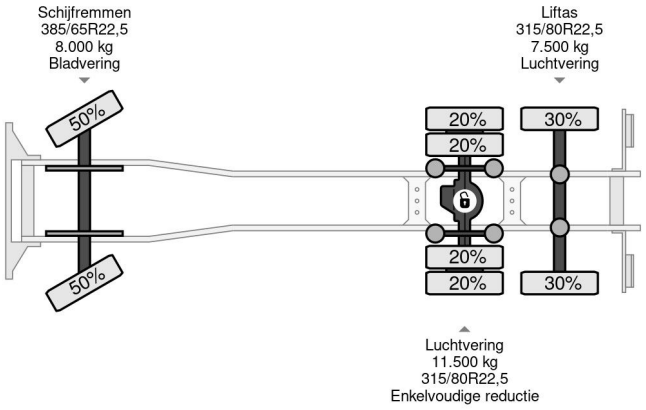

ACCESORIOS

• ABS • Aire acondicionado • Bloqueo de diferencial • Caja de herramientas • Cruise control • Espejos calefactables • horquilla • Limitador de velocidad • Luces brillantes • Parasol • PTO • Radio / reproductor de CD • Tanque de combustible de aluminio

DESCRIPCIÓN

GOOD CONDITION MERCEDES-BENZ ACTROS 2543L V6 6x2 CHASSIS WITH MULLER F155 EGH VACUUM TANK & RETARDER!!
430HP, V6 ENGINE!!
EPS WITH CLUTCH (3 PEDALS)!!
RETARDER!!
ADR/VLG (FL - AT)!!
LIFT-AXLE!!
P.T.O.!!
ETC.!!

MULLER F155 EGH VACUUM TANK!!
HYDRAULIC SNALE ARM!!
HIGH PRESSURE WATER PUMP!!
ETC.!!

TRUCK IS IN GOOD WORKING AND DRIVING CONDITION,

READY FOR THE JOB!!

MORE MERCEDES-BENZ 4x2 / 4x4 / 6x2 / 6x4 / 8x4 (CONSTRUCTION) TRUCKS IN STOCK FOR SALE!! (>75 TRUCKS/TRAILERS IN STOCK)!!

PLEASE CHECK OUR WEBSITE; WWW.ENGEL-TRUCKS.COM

SHIPMENT, STACKING, TRANSPORT OR LOADING?, NO PROBLEM FOR US, WE ARE AN " ONE STOP SHOP " COMPANY!!

YOU CAN ALSO CHECK OUR COMPANY MOVIE ON YOUTUBE FOR THE FIRST IMPRESSION!! (https://drone-pro.nl/project/video-engel-trucks-bv-2017/)

ENGEL TRUCKS ; " YOUR GLOBAL TRADING PARTNER "

Ambachtstraat 3, 4231 DP Meerkerk
Tel.: +31 183 74 52 10
Email: info@engel-trucks.com